Riga 16

VL-RIG-05

Barre lineari 230V | IP20 | Dimmerabili

360°
ROTAZIONE

30°
INCLINAZIONE

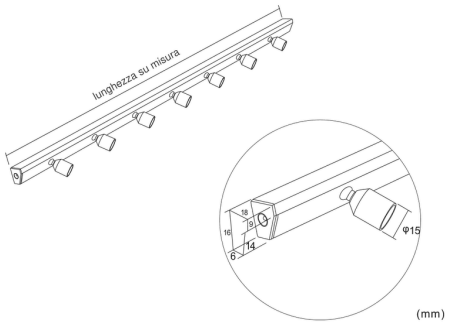

Profilo 16 × 18 mm, supporto Ø 15

SORGENTE E OTTICA

POTENZA
14 W/m

OTTICA
15° / 25° / 45°

FLUSSO LUMINOSO
1400 lm/m

SORGENTE LED
OSRAM

TEMPERATURA COLORE
2700K – 8500K (a scelta)

RESA CROMATICA
Ra ≥ 92

DIREZIONE FASCIO
rotazione 360° · inclinazione 30°

DURATA
50.000 h

APPARECCHIO

DIMENSIONI
Profilo 16 × 18 mm, supporto Ø 15

MATERIALE
Alluminio 6063-T5

FINITURA
Anodizzato

MONTAGGIO
A clip o a colla

MISURE
Lunghezza su misura

CARATTERISTICHE ELETTRICHE

ALIMENTAZIONE
AC 100 – 240V

DRIVER
Integrato

CONTROLLO
On/Off · TRIAC · 0–10V · DALI

IMPIEGO
Gioiellerie, orologerie, ottiche, enoteche e negozi luxury

Specifiche e dati di prodotto possono cambiare senza preavviso per continui aggiornamenti tecnici. Le immagini e i pittogrammi sono indicativi dello stile e della qualità del prodotto e possono non rappresentare i dettagli esatti dell'articolo consegnato. Cavi ed elementi elettrici possono non essere mostrati. Per informazioni: veroledsrl.com · info@veroled.it | Vs 140926